Positionsplan 1. OBERGESCHOSS

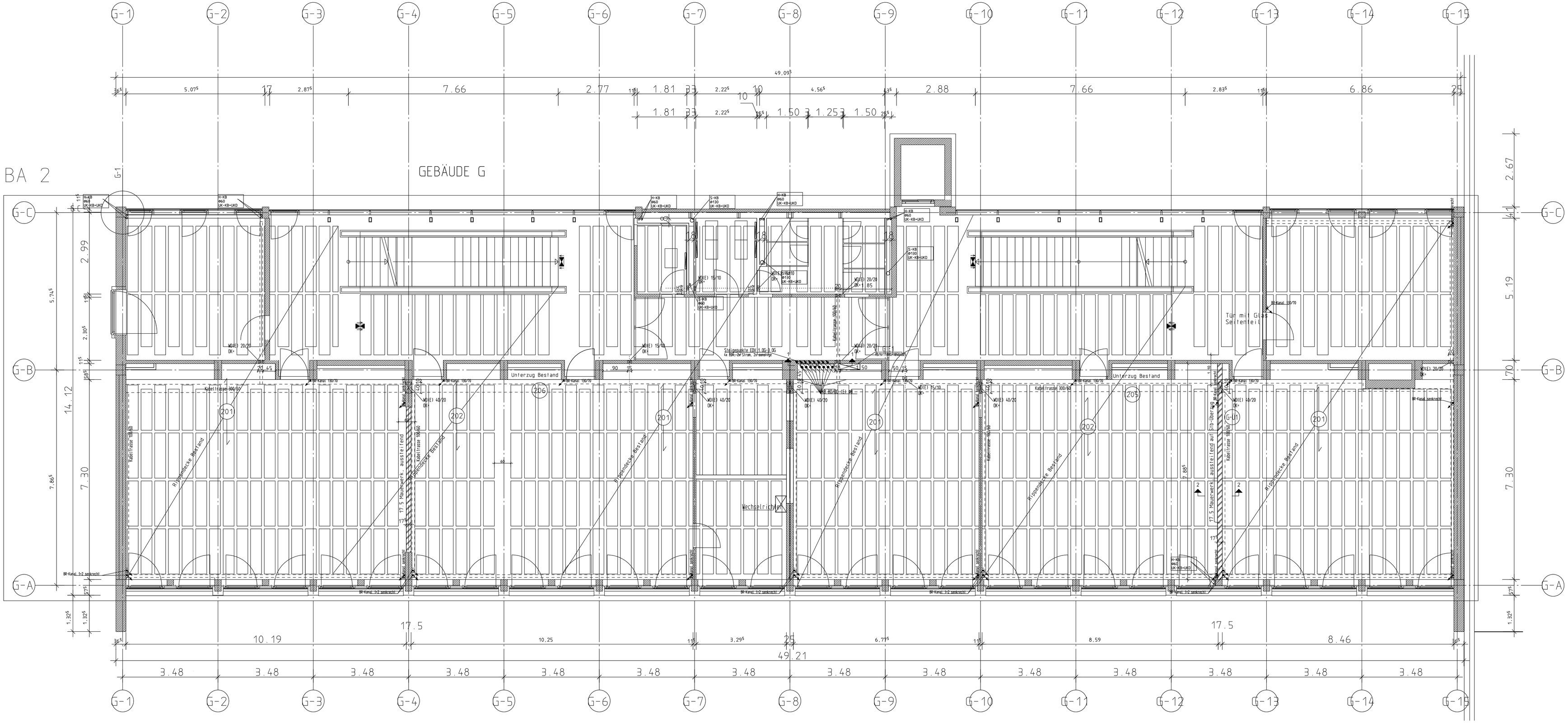

Gebaude G
1.OG Schnitt Rippendecke

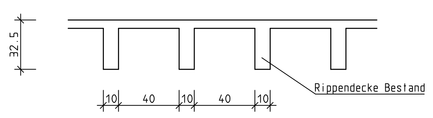

1.OG Schnitt UZ Pos 205

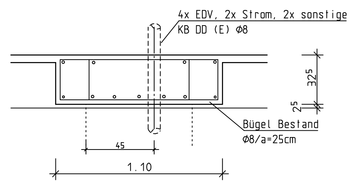

Schnitt 1-1

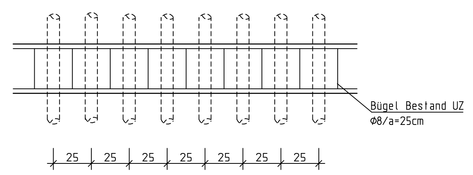

Schnitt 2-2 Pos G-Ü1 zwischen ACHSE G-12 - G-13

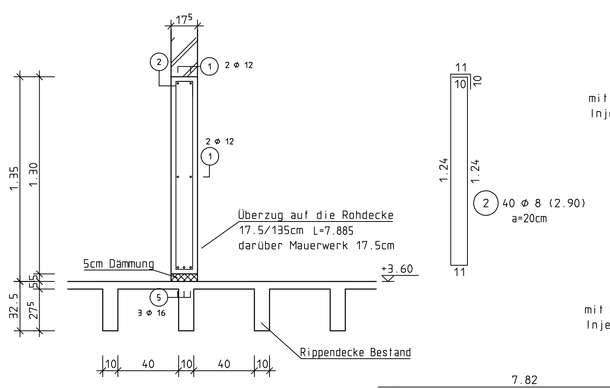

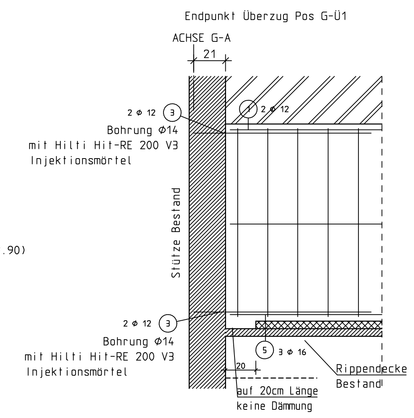

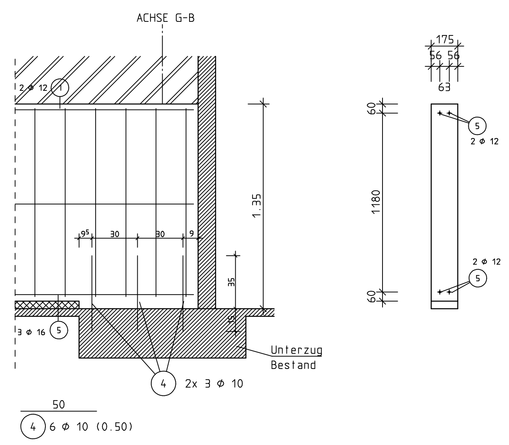

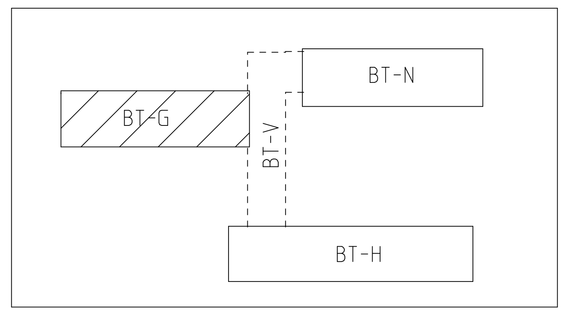

Nicht tragende Wände sind von der tragenden Konstruktion zu trennen!

Vor Arbeitsbeginn hat der Unternehmer alle Masse verantwortlich zu prüfen und auf der Baustelle zu vergleichen.

Änderungen sind nur nach Rücksprache mit dem Statiker möglich!

Nur für die vom Statiker abgenommene Bewehrung wird volle Haftung übernommen.

BAUSTOFFE

FUNDAMENTE: C20/25 XC2	BODENPLATTE: C 25/30 XC2	KELLERWÄNDE: C 25/30 XC1	
	DECKE/UNTERZÜGE: C 25/30 XC1	BALKONE: C 25/30 XC3,XF1	
	BETONSTAHL : BST 500 S+M		
	BETONUEBERD.: 3.0		
	WALZSTAHL : S 235 JR(St 37.2)		
	Ausführungsklasse: EXC 2		

C12/15 C25/30 Dämmung vorhanden

AENDERUNGEN

INDEX	DATUM	
a	12.05.2023	Mauerwerkswände gem. Grüneintrag Prüfer
b	02.06.2023	Änderung gem. Grüneintrag Prüfer

PETER NICOLA
Ing. Büro für Baustatik
Gustav-Weis-Str.11, 77694 Kehl/Rhein
Tel.: 07851/71071 FAX:07851/75843
e-mail: pnicola@nicola-ingbuero.de

BAUVORHABEN
LANDRATSAMT ORTENAUKREIS
Berufliche Schulen Kehl, 77694 Kehl

BAUTEIL :
1. OBERGESCHOSS
Positionsplan

GROESSE :	DATUM :	GEZ.:	MASZSTAB :	PLAN-NR.
59.4/ 84.1	08.05.2023	M.S.	1:50 / 1:20	G/3 b

i:\90CAD